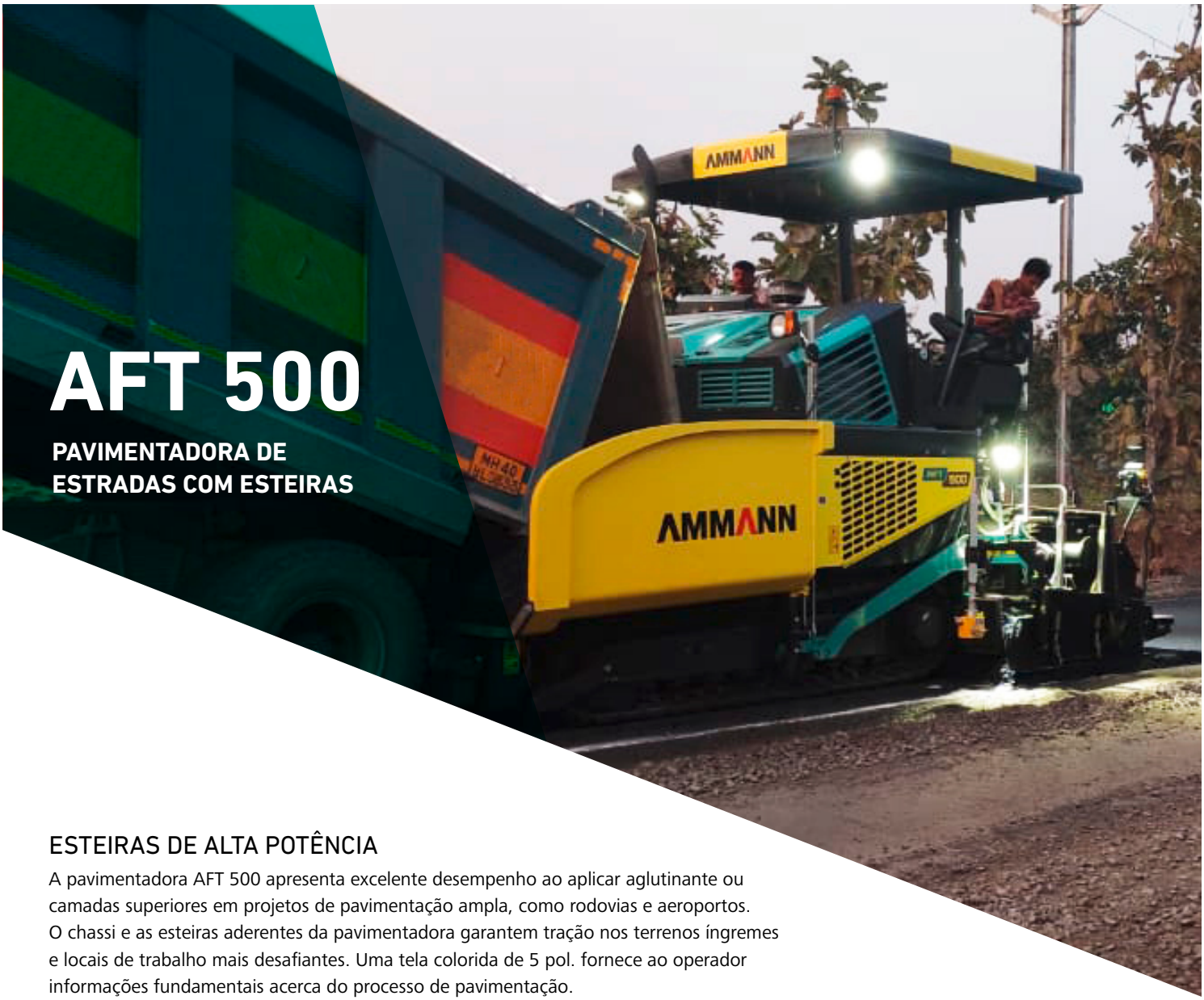

AFT 500

PAVIMENTADORA DE ESTRADAS COM ESTEIRAS

ESTEIRAS DE ALTA POTÊNCIA

A pavimentadora AFT 500 apresenta excelente desempenho ao aplicar aglutinante ou camadas superiores em projetos de pavimentação ampla, como rodovias e aeroportos. O chassi e as esteiras aderentes da pavimentadora garantem tração nos terrenos íngremes e locais de trabalho mais desafiantes. Uma tela colorida de 5 pol. fornece ao operador informações fundamentais acerca do processo de pavimentação.

OPERAÇÃO SIMPLES

- Operação intuitiva com painel e unidades de controle na mesa
- Painéis iluminados para turnos noturnos
- Peças individuais para fácil substituição

PRODUTIVIDADE

- Largura de pavimentação padrão de 2500–4500 mm
- Largura de pavimentação máxima de 7000 mm com extensões mecânicas
- Capacidade de produção de 500 t/h
- Velocidade de serviço de 37 m/min
- Velocidade de transferência de 4.5 km/h

MESAS DE ALTA QUALIDADE

- Aquecimento a gás (LPG)
- Mesa de vibração e soquete combinados para obter melhores resultados de pré-compactação

VISIBILIDADE

- Visão ideal do operador
- Deslizamento da estação do operador
- Claras linhas de visão do local de trabalho
- Boa visão da tremonha, escavador e mesa

ESTEIRAS ADERENTES

- As almofadas de borracha e um sistema de tensão automático fornecem tração e limitam a manutenção.
- Duas esteiras são acionadas diretamente pelo sistema mecânico ligado às caixas de transmissão permitem tração e propulsão da pavimentadora.

APLICAÇÕES

- Camada de cursos de desgaste, aglutinante e asfaltos especiais
- Estradas nacionais
- Estradas rurais
- Estradas municipais
- Loteamentos
- Grandes praças e pátios
- Autoestradas
- Aeródromos
- Áreas portuárias
- Ruas urbanas

AMMANN

ESPECIFICAÇÕES TÉCNICAS
AFT 500 PAVIMENTADORA DE ESTRADAS
COM ESTEIRAS

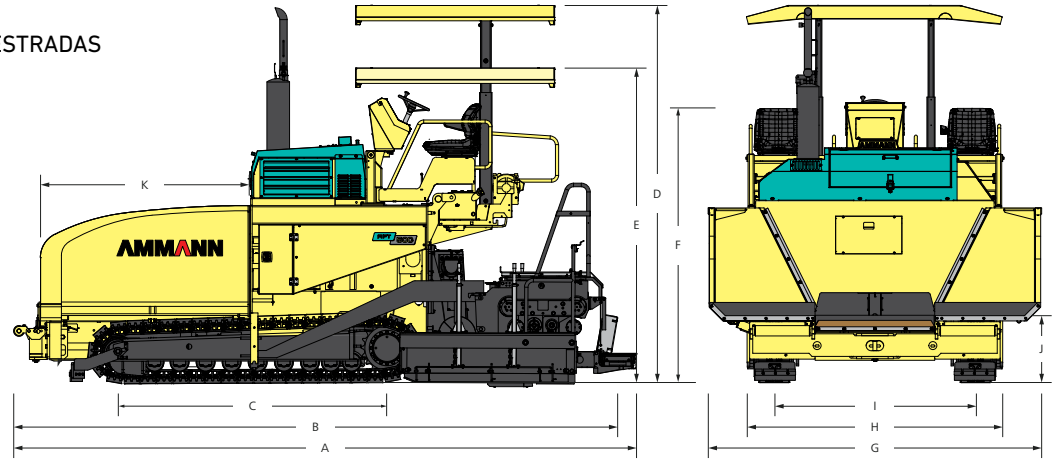

PESO E DIMENSÕES

PESO EM OPERAÇÃO		15 000 kg
A	COMPRIMENTO DO EQUIPAMENTO	6100 mm
B	COMPRIMENTO DE TRANSPORTE	5860 mm
C	COMPRIMENTO DAS ESTEIRAS	2580 mm
D	ALTURA DA MÁQUINA	3520 mm
E	ALTURA DE TRANSPORTE	3100 mm
F	ALTURA SEM CAPOTA	3000 mm
G	LARGURA DA MÁQUINA	3240 mm
H	LARGURA DE TRANSPORTE	2550 mm
I	BITOLA DA ESTEIRA	2076 mm
J	ALTURA DE CARREGAMENTO DO MATERIAL	600 mm
K	COMPRIMENTO DA TREMONHA	2000 mm

MOTOR / CHASSI

FABRICANTE	Cummins
TIPO	6 BTAA5.9C
SISTEMA DE REFRIGERAÇÃO DO MOTOR	Resfriamento líquido
NÚMERO DE CILINDROS	6
POTÊNCIA NOMINAL	112 kW
NÍVEL DE EMISSÃO	Bharat Stage 3
TIPO DE CHASSI	Com esteiras
SUPERFÍCIE DE CONTATO COM AS ESTEIRAS	2580 × 300 mm
TIPO DE TRANSMISSÃO	Hidrostática
RAIO INTERNO DE ROTAÇÃO	1.0 m
SISTEMA ELÉTRICO	24 V

DESEMPENHO

CAPACIDADE MÁX. DE PAVIMENTAÇÃO TEÓRICA	500 t/h
ESPESSURA DA COBERTURA	5–300
VELOCIDADE (TRANSFERÊNCIA)	0–4.5 km/h
VELOCIDADE (PAVIMENTAÇÃO)	0–37 m/min

SCREED FST 500 G

LARGURA PADRÃO DE PAVIMENTAÇÃO	2550–4900 mm
LARGURA MÁXIMA C / EXTENSÕES	7000 mm
LARGURA MÍNIMA C / PLACAS DE REDUÇÃO	1500 mm
ALTURA DA MESA PADRÃO	3144 kg
SISTEMA DE AQUECIMENTO	Gás
SISTEMA DE COMPACTAÇÃO, MESA	Soquete e Vibração
SISTEMA DE COMPACTAÇÃO, EXTENSÕES	Soquete e Vibração
PERFIL DA COROA	- 2.5 % ... + 4.0 %
FREQUÊNCIA DO SOQUETE	máx. 27,5 Hz
TRAÇADO DO SOQUETE	4.0 mm
FREQUÊNCIA DE VIBRAÇÃO	máx. 53.3 Hz

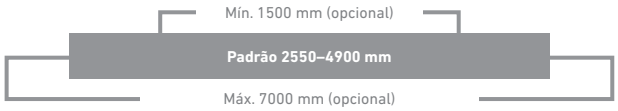

ALIMENTAÇÃO DE MATERIAL

CAPACIDADE DA TREMONHA	12 t
SISTEMA DE CORREIA TRANSPORTADORA	Duas independentes, reversíveis
LARGURA DA CORREIA TRANSPORTADORA	2 × 585 mm
VELOCIDADE DA CORREIA TRANSPORTADORA	29.3 m/min
SISTEMA ESCAVADOR	Duas independentes, reversíveis
DIÂMETRO DO ESCAVADOR	360 mm
VELOCIDADE DO ESCAVADOR	24.6 m/min
AJUSTE DA ALTURA DO ESCAVADOR	150 mm

CAPACIDADE DOS TANQUES

TANQUE DE COMBUSTÍVEL	220 l
SISTEMA DE RESFRIAMENTO (TOTAL)	22 l
ÓLEO DO MOTOR	11.5 l
TANQUE DE ÓLEO HIDRÁULICO	170 l

EQUIPAMENTO PADRÃO

- Controle automático de aquecimento
- Controle proporcional dos escavadores ultrassônicos
- O sistema ISR (Assistente de Nivelamento)
- Ajuste da altura do sem-fim regulável electronicamente
- Canapia hidráulica dobrável

EQUIPAMENTO OPCIONAL

- Sistema de nivelamento longitudinal
- Sistema de controle de declive
- Extensões mecânicas 2 × 800 mm
- Placas de redução em largura de pavimentação de 1500 mm
- Placas de extremidade de betonilha rotativas
- Assento do operador aquecido
- Sistema de lubrificação centralizada

Para obter mais informações sobre produtos e serviços, visite: **www.ammann.com**

Os dados de materiais e especificações estão sujeitos a mudança sem aviso prévio.

MSS-1031-05-P2 | © Ammann Group