AFW 600-3

GROSSER RADFERTIGER
PREMIUM
EU Stage V

WENDIG UND LEISTUNGSSTARK

Der AFW 600-3 Radfertiger ist mit modernster Technologie ausgestattet, die ihn produktiv, effizient und somit rentabel im Strassenbau arbeiten lässt. Die intelligente Steuerung gestattet die gezielte Kontrolle aller Einbauprozesse. Die Benutzeroberfläche mit der intuitiv zu bedienenden Instrumententafel ermöglicht den leichten Zugriff auf die technischen Funktionen. Dank effizientem 4-Radantrieb bewältigt der Fertiger auch steile Hänge und schwierige Böden. Die Maschine ist auf Wunsch auch mit geschlossener Kabine lieferbar.

MODERNE TECHNOLOGIE

- Der Pavemanager 2.0 überwacht die Einbauparameter in Echtzeit
- Automatische Programmierung von Krönungs- und Hangarbeiten
- Speichersystem (Option SetAssist) speichert die Einstellungen von Bohle, Schnecke und Nivellierung während des Einbaus beim Umsetzen des Pavers
- Effizientes Antriebskonzept verringert die Betriebskosten

ERSTKLASSIGE BOHLENTECHNOLOGIE

- Stampf- und Vibrationsbohlen
- Gas- oder Elektroheizung
- Maximale Einbaubreite 7.5 mm
- Stabilität durch 4-fach-Verstrebungen
- Einfache Einstellung des Anbauwinkels
- Einfache Handkurbel zum Einstellen von Höhe und Anstellwinkel des Seitenschilds

TRAKTION UND MOBILITÄT

- Spezialsystem analysiert die Bunkerbelastung und optimiert den Vorderradantrieb entsprechend
- Pendelachse vorne sorgt für gleichbleibenden Bodenkontakt
- 4-Radantrieb sorgt für optimale Traktion
- Max. Fahrgeschwindigkeit bis zu 20 km/h

MATERIALZUFUHR

- Grosse Bunkerkapazität verringert die Materialentmischung
- Hydraulisch betätigte Bunkerklappe (optional)
- Zwei 655 mm breite, reversierbare Kratzkettenförderer
- Schmale Antriebseinheit der Materialförderschnecke
- Materialflusskontrolle durch Ultraschallsensoren

EINSATZBEREICHE

- Nationalstrassen
- Autobahnen
- Landstrassen
- Städtische und Gemeindestrassen
- Bauplätze
- Grosse Fläche und Innenhöfe

AMMANN

TECHNISCHE SPEZIFIKATIONEN
AFW 600-3
GROSSER RADFERTIGER
PREMIUM

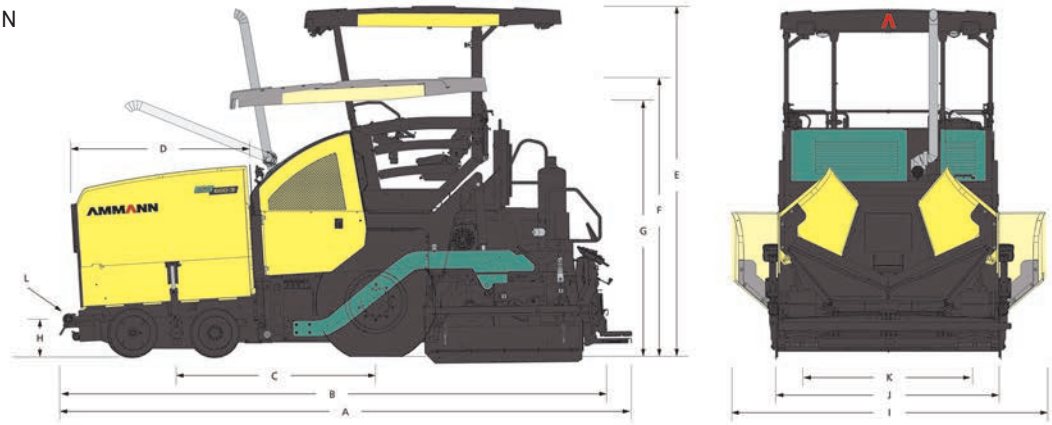

ABMESSUNGEN UND GEWICHT

BETRIEBSGEWICHT		18 000 kg
A	LÄNGE (MASCHINE)	6380 mm
B	LÄNGE (TRANSPORT)	6100 mm
C	LÄNGE (BODENAUFLAGE)	2240 mm
D	LÄNGE (MATERIALBUNKER)	2120 mm
E	HÖHE (MASCHINE)	3900 mm
F	HÖHE (TRANSPORT)	3100 mm
G	HÖHE (OHNE SCHUTZDACH)	2845 mm
H	EINSCHÜTTHÖHE	490 mm
I	BREITE (MASCHINE, OFFENE BUNKERKLAPPEN)	3250 mm
J	BREITE (TRANSPORT)	2550 mm
K	BREITE (ABSTAND DER ACHSEN)	2055 mm
L	MAX. AUFFAHRWINKEL	17° (vorne) / 16° (hinten)

KAPAZITÄT & LEISTUNG

EINBAUSTÄRKE (MAX.)	300 mm
MAX. THEORETISCHE EINBAULEISTUNG	700 t/h
MAX. EINBAUGESCHWINDIGKEIT	30 m/min
MAX. TRANSPORTGESCHWINDIGKEIT	20 km/h

RADANTRIEB

RÄDER (HINTEN)	Gummireifen 2 × 445/80 R25
RÄDER (FRONT)	Elastik-Vollgummireifen 4 × 560/390-300
ANTRIEB	4WD (2 angetriebene Hinterräder, 2 angetriebene Vorderräder)
WENDERADIUS	2480 mm (Innenradius) 6070 mm (Aussenradius)

MATERIALZUFUHR

MATERIALBUNKERKAPAZITÄT	13 t
EINSCHÜTTHÖHE	575 mm
MATERIALBUNKERLÄNGE	3140 mm
KRATZKETTENFÖRDERER	Doppel-Transportband
KRATZKETTENFÖRDERER (BREITE)	2 × 580 mm
STEUERUNG DES KRATZKETTEN-FÖRDERERS	Automatisch mit Endschaltern
DURCHMESSER MATERIALFÖRDERER	380 mm
STEUERUNG DER MATERIALFÖRDERER	Automatisch mit Ultraschallsensoren
HÖHENVERSTELLUNG DER MATERIALFÖRDERSCHNECKE	250 mm (hydraulisch)

MOTOR

MOTORMODELL	Cummins B 6.7 - C173
NENNLEISTUNG BEI 2200 U/MIN	129 kW
EMISSIONSKLASSE	EU Stage V
ELEKTRISCHE VERSORGUNG	24 V
FASSUNGSVERMÖGEN DES KRAFTSTOFFTANKS	315 l

BEDIENSTATION

BEDIENEINHEIT	Beliebig verschieb- und kippbare Bedienkonsole
DASHBOARD	Pave Manager 2.0 (PLC)
PLATTFORM	Ausschwenkbare Bedienplattform (500 mm nach links und rechts)
DACH	Schutzdach mit integrierten Arbeitsscheinwerfern

BOHLE

	STV 5100 G	STV 5100 E	STV 6000 G	STV 6000 E
STANDARD BREITE	2.55 m	2.55 m	3.00 m	3.00 m
MAX. ABEITSBREITE (HYDRAULISCH)	5.10 m	5.10 m	6.00 m	6.00 m
MAX. ARBEITSBREITE (MECH.)	7.30 m	7.30 m	7.50 m	7.50 m
VERBREITERUNGSSTEIGUNG	-2.5% bis +4.5%	-2.5% bis +4.5%	-2.5% bis +4.5%	-2.5% bis +4.5%
HEITZSYSTEM	Gas (LPG)	Elektrisch	Gas (LPG)	Elektrisch
BOHLENTYP	Stampf- und Vibrationsbohle	Stampf- und Vibrationsbohle	Stampf- und Vibrationsbohle	Stampf- und Vibrationsbohle

Zusätzliche Informationen zu unseren Produkten und Dienstleistungen finden Sie unter: **www.ammann.com**

Technische Änderungen vorbehalten.

MSS-1998-01-DE | © Ammann Group