ARX 91

COMPACTEUR TANDEM ARTICULÉ

UN COMPACTAGE EFFICACE

Un système de propulsion unique alimente le compacteur tandem articulé Ammann ARX 91, ce qui lui permet de fournir efficacement le poids et la vibration nécessaires à un compactage optimal. Une combinaison de dimensions, de fréquences et d'amplitudes des billes fournit des résultats exceptionnels.

PUISSANCE DE COMPACTAGE

- Combinaison puissante de dimensions, de fréquences et d'amplitudes des billes
- 2 amplitudes et fréquences
- Démarrage–arrêt en douceur, utilisation pour une meilleure finition de la surface

PLATEFORME DE L'OPÉRATEUR

- Excellente visibilité sur la surface des billes, les contours et le système d'arrosage
- Siège pivotant/coulissant

MOTEUR

- Moteur fiable à consommation de carburant réduite

MOBILITÉ

- Angle de direction idéal et meilleure maniabilité

UTILISATION SANS EFFORT

- Emplacements de commande pratiques
- Haute visibilité de l'affichage pour l'opérateur
- Réglage simple de l'amplitude et de la fréquence
- Vibration automatique
- Système d'arrosage automatique

MAINTENANCE FACILE

- Système de vibration fiable et durable
- Accès pratique aux points d'entretien et raccords de fluides

APPLICATIONS

- Chantiers de grande et moyenne taille
- Construction d'infrastructures de transport (autoroutes, aéroports)
- Construction de bâtiments (zones industrielles, ports), etc.

ÉPAISSEUR DE LIAISON COMPACTÉE RECOMMANDÉE MAXIMALE AUX CONDITIONS DE FONCTIONNEMENT OPTIMALES

	Sable / Gravier	Sols mixtes	Sable	Argile	Stabilisation	Enrobé
ARX 91	0,42 m	0,32 m	–	–	0,22 m	0,15 m

AMMANN

CARACTÉRISTIQUES TECHNIQUES
COMPACTEUR TANDEM ARTICULÉ ARX 91

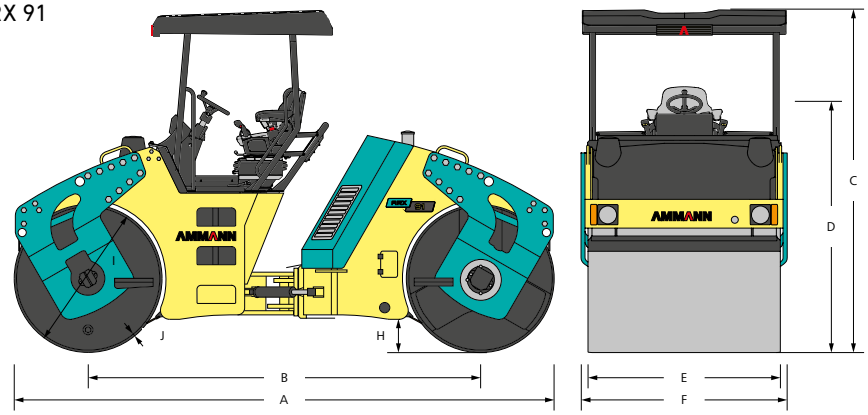

DIMENSIONS

A	LONGUEUR DE LA MACHINE	4720 mm
B	EMPATTEMENT	3475 mm
C	HAUTEUR DE LA MACHINE AVEC CANOPY	3000 mm
D	HAUTEUR DE LA MACHINE (CANOPY DÉPOSÉ)	2350 mm
E	LARGEUR DE LA BILLE	1700 mm
F	LARGEUR DE LA MACHINE	1818 mm
H	GARDE AU SOL	290 mm
I	DIAMÈTRE DE LA BILLE	1220 mm
J	ÉPAISSEUR DE COQUE DE LA BILLE	17 mm

POIDS ET CARACTÉRISTIQUES DE CONDUITE

POIDS EN FONCTIONNEMENT	9200 kg
POIDS SUR LA BILLE AVANT	4645 kg
POIDS SUR LA BILLE ARRIÈRE	4555 kg
CHARGE LINÉAIRE STATIQUE, À L'AVANT	27,3 kg/cm
CHARGE LINÉAIRE STATIQUE, À L'ARRIÈRE	26,8 kg/cm
VITESSE DE TRANSPORT (MAX.)	12 km/h
VITESSE DE TRAVAIL (MAX.)	7 km/h
FRANCHISSEMENT DE PENTE	40%
RAYON DE BRAQUAGE INTERNE (BORD)	4650 mm
GARDE AU SOL LATÉRALE	691 mm
ANGLE DE DIRECTION	±35 °
ANGLE D'OSCILLATION	±10 °

MOTEUR

MARQUE/MODÈLE	Cummins 4B3,3TAA-60-C
PUISSANCE SELON ISO 3046-1	60 kW (80 HP) @ 2200 rpm
NOMBRE DE CYLINDRES	4
TYPE DE REFROIDISSEMENT	Eau
RÉGLEMENTATIONS SUR LES ÉMISSIONS	BS-III/ Tier 3/ Stage 3A

FORCES DE COMPACTAGE

FRÉQUENCE (BASSE)	42 Hz
FRÉQUENCE (HAUTE)	55 Hz
AMPLITUDE (BASSE)	0,35 mm
AMPLITUDE (HAUTE)	0,7 mm
FORCE CENTRIFUGE (BASSE)	67 kN
FORCE CENTRIFUGE (HAUTE)	78 kN

DIVERS

SYSTÈME D'ENTRAÎNEMENT	Pompe à pistons axiaux - boucle fermée
SYSTÈME DE VIBRATION	Pompe à pistons axiaux - boucle fermée
SYSTÈME DE DIRECTION	Pompe à engrenage
FREINS DE FONCTIONNEMENT	Hydrostatiques
FREINS DE STATIONNEMENT	SAHR (Spring Applied Hydraulically Released/ application par ressort et desserrage hydraulique)
CAPACITÉ DU RÉSERVOIR DE CARBURANT	200 l
CAPACITÉ DU RÉSERVOIR D'EAU	1000 l
CAPACITÉ DU RÉSERVOIR HYDRAULIQUE	52 l
TENSION DE LA BATTERIE	12 V
CAPACITÉ DE LA BATTERIE	130 Ah

ÉQUIPEMENT STANDARD

- Plateforme de l'opérateur ouverte avec protection contre le vandalisme
- Colonne de direction fixe
- Poste de l'opérateur coulissant
- Levier d'entraînement simple
- Système d'arrosage pressurisé
- Phare avant et phare de travail arrière
- Racleurs fixes
- 2 amplitudes 2 fréquences
- Entraînement hydrostatique des billes avant et arrière

ÉQUIPEMENT EN OPTION

- Siège pivotant suspendu
- Colonne de direction réglable
- Canopy rigide avec rails
- ACE (Ammann Compaction Expert)
- Thermomètre pour enrobés
- Disque de découpage
- Extincteur
- Gyrophare
- Huile hydraulique biodégradable
- Charte des couleurs du client
- Kit d'outils
- Kit d'entretien pour 500 heures

Pour des services et informations produit supplémentaires, consultez : **www.ammann.com**

Le matériel et les informations techniques peuvent être modifiés sans que ce soit notifiés.
MSS-1205-03-FR | © Ammann Group