AV 130 X

ROULEAU VIBRANT TANDEM

EU Stage IIIA / U.S. EPA Tier 3

GRAND ET POURTANT MANIABLE

Le compacteur tandem articulé Ammann AV 130 X EU Stage IIIA / U.S. EPA Tier 3 combine dimensions, fréquences et amplitudes de bille à son poids de fonctionnement pour fournir un résultat de compactage optimal. Le compacteur est doté de deux châssis reliés par une double articulation qui permet le déport de chaque côté. Malgré sa taille, le compacteur reste maniable grâce à son système de marche en crabe, qui permet également à l'opérateur de voir le système d'arrosage, les bords des billes et les revêtements.

APPLICATION

- Chantiers grands et moyens
- Construction des voiries locales (voiries de commune et urbaines)
- Bâtiment (immeubles et zones industrielles)

PRODUCTIVITÉ

Puissance de compactage supérieure
Le puissant système vibrant génère des forces de compactage élevées permettant un compactage rapide et minutieux

Joint articulé avec oscillation
Un contact permanent avec la surface et une large gamme de largeurs de travail maximisent la productivité

Système d'arrosage
Système de filtration à 3 niveaux avec un grand réservoir d'eau pour des intervalles étendus entre les remplissages

ERGONOMIE

Un poste de travail confortable
Poste de conduite ergonomique conçu pour un haut confort

Tableau de bord simple et fiable
Commande intuitive de la machine, même pour un opérateur inexpérimenté

Visibilité
Excellente visibilité tout autour de la machine pour la sécurité sur le chantier

FACILITÉ D'ENTRETIEN

Compartiment moteur accessible
Capot-moteur/portes à large ouverture sans outil

Points de maintenance facilement accessibles
Tous les points de maintenance sont placés de manière optimale pour faciliter la maintenance

Système d'auto-diagnostic
Le système de diagnostic embarqué automatisé identifie rapidement les problèmes potentiels

ÉPAISSEUR MAXIMUM PRÉCONISÉE D'UNE COUCHE À COMPACTER DANS LES CONDITIONS DE TRAVAIL OPTIMUM					
	Sable / gravier	Terres mélangées	Alluvions	Glaise	Stabilisation
AV 130 X	0.45 m	0.35 m	–	–	0.25 m

AMMANN

SPÉCIFICATIONS TECHNIQUES
COMPACTEUR D'ENROBÉS AV 130 X
EU Stage IIIA / U.S. EPA Tier 3

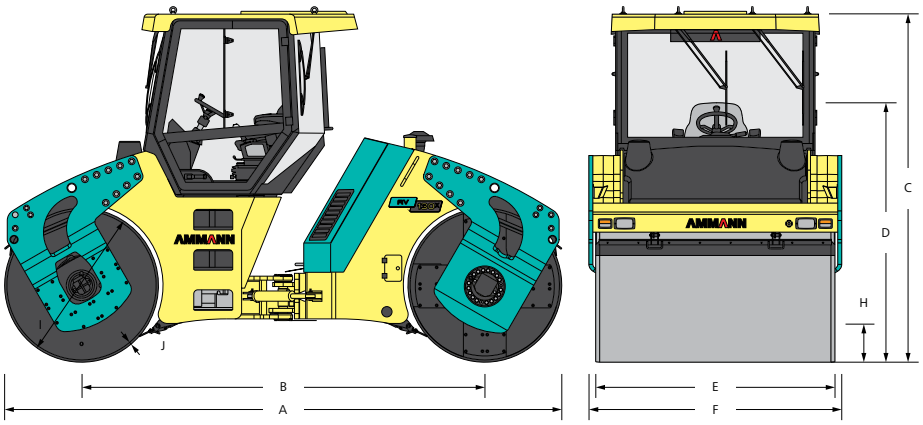

DIMENSIONS

A	Longueur	4875 mm
B	Empattement des roues	3525 mm
C	Hauteur	3060 mm
D	Hauteur (après avoir levée ROPS)	2390 mm
E	Largeur de la bille	2100 mm
F	Largeur de l'essieu sur pneus	2222 mm
H	Largeur	335 mm
I	Garde au sol	1350 mm
J	Diamètre de la bille	20 mm

DIVERS

Freins d'exploitation	hydrostatiques
Frein de stationnement	à plusieurs disques mécaniques
Freins de secours	à plusieurs disques mécaniques
Volume du réservoir de carburant	210 l
Tension	12 V

POIDS ET PROPRIÉTÉS DE ROULEMENT

Poids d'exploitation	13 080 kg
Poids maximum	13 870 kg
Charge linéaire statique bille avant	31.5 kg/cm
Charge linéaire statique bille arrière	30.8 kg/cm
Vitesse maximum de transport	11.4 km/h
Vitesse maximum de travail	–
Tenue en côte avec / sans vibrations	30 % / 40 %
Rayon de braquage, intérieur (bord)	4670 mm
Mode CRAB	160 mm

FORCES DU COMPACTAGE

Fréquence I	42 Hz
Fréquence II	55 Hz
Amplitude I	0.8 mm
Amplitude II	0.4 mm
Force centrifuge I	135 kN
Force centrifuge II	96/116 kN

MOTEUR

Fabricant	Cummins QSB4.5-C130
Puissance selon ISO 3046-1	97 kW (130 HP)
Couple maximum	512/1600 Nm/rpm
Le moteur satisfait aux règlements relatifs aux émissions	EU Stage IIIA / U.S. EPA Tier 3

STANDARD EQUIPMENT

- Passerelle du conducteur aux garde-corps et protection contre vandalisme
- 2 amplitudes et 2 fréquences
- Entraînement hydrostatique des deux billes
- Poste conducteur rotatif et coulissant
- Siège et colonne de direction réglable
- Système d'arrosage à pression
- Phares de travail, avant et arrière
- Racleurs

OPTIONAL EQUIPMENT

- Kit de conformité CE
- Cabine ventilée et chauffée avec une structure ROPS
- Cadre de protection ROPS sur la plateforme de l'opérateur
- Toit en toile pare-soleil pour version avec poste de conduite ouvert
- Climatisation
- Radio
- Coupe bordure
- Thermomètre infrarouge
- Phares de travail supplémentaires

Pour plus d'informations sur les produits et services, veuillez consulter le site : **www.ammann.com**

Le matériel et les informations techniques peuvent être modifiés sans que ce soit notifiés.
MSS-1313-02-FR | © Ammann Group

AMMANN