MACHINES

FINISSEURS SUR PNEUS ET GRANDS TRAVAUX PREMIUM

AFW 600-3
AFW 700-3
EU Stage V / U.S. EPA Tier 4f
EU Stage IIIA / U.S. EPA Tier 3

AMMANN

FINISSEURS SUR PNEUS, PREMIUM

Les finisseurs sur pneus Premium AFW 600-3 et AFW 700-3 Ammann utilisent des fonctionnalités supérieures pour offrir une qualité irréprochable. Ils assurent également un niveau élevé de productivité et de manœuvrabilité, en particulier pour des finisseurs de cette taille.
De plus, ces finisseurs sont intelligents grâce à PaveManager 2.0, un système automatisé basé sur CAN qui surveille en continu le processus de finition et fournit un retour aux conducteurs. Le système d'entraînement breveté VarioSpeed ajuste automatiquement le régime en fonction de la charge, alors que l'EcoMode accroît l'efficacité du moteur pour plus d'économies de carburant.

AFW 600-3

POIDS : 18 000 kg
PUISSANCE DU MOTEUR : 129 kW
LARGEUR DE TRAVAIL DE BASE : 2550–5100 mm
LARGEUR DE POSE MAX. : 7500 mm

L'AFW 600-3 est un finisseurs de routes sur pneus qui utilise PaveManager 2.0, un système de commande basé sur CAN intégrant diverses fonctions automatisées.
La traction sur pneus offre une bonne motricité et permet une grande manœuvrabilité.

- Quatre roues motrices
- Capacité de 700 tonnes par heure (théorique)
- Largeur de pose maximale de 7.5 mètres
- Table vibrante/dameur
- Tables de pose de 3.0 à 6.0 m disponibles
- Chauffage gaz ou électrique

POINTS FORTS

- Moteur Cummins QSB / B 6,7 litres C173 129 kW (Stage V (T4f) ou Stage IIIA (T3) disponible)
- Retour continu de PaveManager 2.0, un système basé sur CAN destiné aux conducteurs
- VarioSpeed, un système hydraulique à détection de charge qui réduit la consommation de carburant*
- Efficacité du moteur via l'EcoMode
- Système d'entraînement sur pneus puissant et manœuvrable
- Larges pneus, châssis bien équilibré et bogie d'essieu avant pendulaire pour un contact exceptionnel avec le sol
- TruckAssist™ pour une approche précise des camions et une communication efficace
- Vitesse de finition maximale de30 mètres par minute
- Vitesse de transport maximale de 20 km par heure
- Détecteurs proportionnels pour un débit de matériau homogène
- Tables de pose à chauffage GPL ou électrique
- Table vibrante/dameur ou Table à haut niveau de pré-compactage

*La disponibilité varie en fonction du modèle/de la version

AFW 700-3

POIDS : 18 000 kg
PUISSANCE DU MOTEUR : 129 kW
LARGEUR DE TRAVAIL DE BASE : 2550–5100 mm
LARGEUR DE POSE MAX. : 9000 mm

L'AFW 700-3 est un finisseurs de routes sur pneus intégrant PaveManager 2.0. Ce finisseur offre un entraînement via toutes les roues, ce qui fournit la traction supplémentaire requise pour gérer de grandes largeurs. Il permet également d'équiper la machine de tables à haut niveau de pré- compactage.

- Six roues motrices (AWD)
- Capacité de 750 tonnes par heure (théorique)
- Largeur de pose maximale de 9 mètres
- Table vibrante/dameur ou table à haut niveau de pré-compactage
- Tables de pose de 3.0 à 6.0 m disponibles
- Chauffage gaz ou électrique

QUALITÉ ET MANOEUVRABILITÉ

Les finisseurs sur pneus Premium s'expriment pleinement lorsque la qualité est cruciale. Les finisseurs Premium ajoutent une touche de qualité à chaque étape du processus, des accostages de camion aux tables de pose fournissant un lissage et un précompactage exceptionnels, en passant par les solutions anti-ségrégation dans la trémie et le système d'alimentation du matériau. La productivité est toujours essentielle. Les finisseurs ont une capacité de 700–750 tonnes par heure et peuvent travailler à une vitesse de finition maximale théorique de 30 mètres par minute. Le système d'entraînement sur roues assure la manœuvrabilité requise sur les chantiers étroits, y compris ceux se trouvant en zone urbaine.

EMISSIONS

Les modèles de finisseur Premium sont disponibles avec les derniers moteurs Stage V (T4f), remplissant ainsi toutes les exigences associées aux réglementations sur les émissions. Les moteurs Stage V (T3) sont également disponibles pour les Pays sans exigences Stage V (T4f).

APPLICATIONS

- Routes nationales
- Autoroutes
- Rues urbaines/municipales
- Résidences
- Esplanades et parking

VOS AVANTAGES EN UN COUP D'ŒIL

EN QUOI LA CLASSE DE FINISSEURS SUR PNEUS PREMIUM SE DISTINGUE-T-ELLE DES AUTRES ?

ERGONOMIE

La position élevée du siège du conducteur offre une excellente visibilité sur la trémie et toutes les zones de travail. En option, une protection contre les intempéries abrite le conducteur.

PLATE-FORME POUR LE CONDUCTEUR

Le confort du conducteur est garanti via une plate-forme coulissante et une console ajustable.

TRANSPORT SÉCURISÉ

Les longerons utilisent des verrous de blocage simples, à fonctionnement manuel, pour un transport sûr.

TABLE

Des fonctions de nivellement intégrées assurent la qualité, alors que le levier Flexi Lever offre un réglage rapide et pratique de l'angle d'attaque de la table.

SILENCIEUX

Les niveaux sonores sont réduits grâce à un concept d'entraînement efficace et grâce au design de la table.

VIS SANS FIN

Ce système robuste, fourni avec entraînement interne ou externe, comprend un couple puissant pour une finition de qualité à toutes les largeurs de travail. La hauteur des vis peut être réglée hydrauliquement de manière variable, jusqu'à 250 mm.

SYSTÈME PAVEMANAGER INTUITIF

Ce système basé sur CAN fournit un contrôle intelligent du processus de finition pour une qualité accrue.

ECOMODE

Un système EcoMode à contrôle variable permet de définir la vitesse moteur optimale pour le chantier.

VARIOSPEED

Ce système hydraulique à détection de charge réduit la consommation de carburant. Le système reconnaît la demande de puissance et contrôle la vitesse du moteur au régime optimal.

TRÉMIE HAUTE CAPACITÉ

Les grandes trémies comprennent des ailes à commande séparée et permettent une faible hauteur de déchargement pour les camions. Les coins arrondis empêchent la formation des agglomerés froids.

ROULEAUX POUSSEURS

Les rouleaux pousseurs avec amortisseurs réduisent l'impact lors des accostages des camions.

DÉBIT DE MATÉRIAU

Un système de transport efficace et entièrement automatisé permet un débit homogène et réduit la ségrégation.

UN PAS VERS UN PARFAIT LISSAGE

SYSTÈME DE DISTRIBUTION DU MATÉRIAU

Une finition lisse est un processus comprenant de nombreuses étapes, y compris la distribution du matériau. Les finisseurs sur pneus Premium comprennent un système de distribution du matériau efficace et homogène qui garantit une couverture adéquate des vis et une distribution du mélange devant la table. Des processus automatisés aident à assurer la précision tout au long du processus.

SYSTÈME DE TRANSPORT DU MATÉRIAU

Une installation de transport efficace assure que le matériau circule de manière homogène depuis la trémie ce qui permet d'atteindre les objectifs en termes de productivité et de qualité.

- La forme du tunnel optimise le flux et limite la ségrégation
- Deux larges convoyeurs réversibles et indépendants pour un flux de matériau uniforme
- Dispositifs de réglage avant individuels
- Commande proportionnelle de la vitesse avec système de détecteur à palettes

SYSTÈME DE VIS SANS FIN

Une distribution homogène depuis les vis devant la table est essentielle pour la pose d'un revêtement uniforme avec une ségrégation minimale.

- Vis droite et gauche réversibles à contrôle indépendant
- Couple élevé
- Contrôle proportionnel de la vitesse par détecteurs soniques
- Diamètre des vis de 380 mm
- Ajustement de la hauteur hydraulique de 250 mm
- Carter d'engrenages étroit pour minimiser la ségrégation

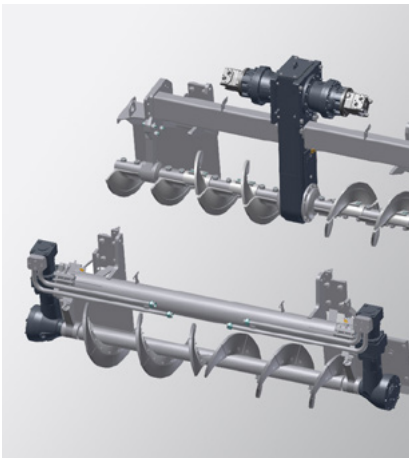

ENTRAÎNEMENT ALTERNATIF DE VIS SANS FIN

Les finisseurs sont disponibles avec un système de vis central standard. Ammann fournit un système de vis à entraînement externe qui peut être sélectionné sur demande.

Entraînement de vis central

- Système d'entraînement central avec carter d'engrenages de étroit (15 cm)
- Paliers externes compacts qui minimisent la ségrégation, même avec un débit de 750 tonnes par heure

Entraînement de vis externe

- Excellente vue sur le compartiment de la vis et le tunnel de transport
- Solution d'entraînement intelligente offrant une ségrégation minimale du matériau au centre

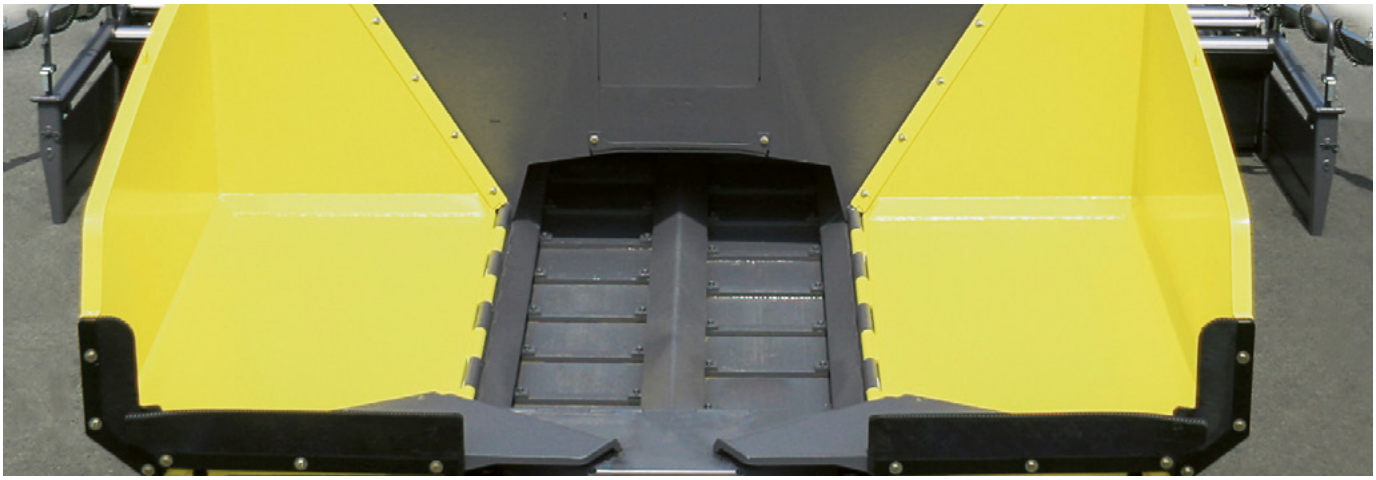

TRÉMIE DE MATÉRIAU

La trémie est conçue pour réduire les pertes lors des contacts entre le finisseur et les camions. Elle est également conçue pour optimiser le flux et minimiser la ségrégation. Résultat : une qualité accrue sous la forme de revêtements plus uniformes. En option, une trappe avant hydraulique réduit les renversements et améliore le processus de vidage, ce qui entraîne une réduction des tâches manuelles requises.

- Basse hauteur de déchargement
- Ailes à commande séparée avec de robustes bords en caoutchouc
- Coins arrondis pour empêcher la formation des agglomerés froids

AMORTISSEUR

Les finisseurs de routes sur pneus Premium Ammann comprennent un rouleau pousseur anti-choc hydraulique qui évite les marques en surface en cas de positionnement incorrect du camion.
Le système étend également la surface de contact, permettant ainsi de travailler avec différents modèles de camion.

TRUCK ASSIST (EN OPTION)

Ce système améliore la communication entre le conducteur du finisseur et le conducteur du camion. Il minimise également les contrecoups et les renversements susceptibles d'avoir un impact négatif sur la qualité de finition.

- Permet un positionnement sûr et simple du camion
- Simplifie la communication entre le conducteur du finisseur et le conducteur du camion
- Communique via des barres à LED pour fournir une alternative à l'utilisation d'un avertisseur sonore

SET ASSIST (EN OPTION)

Ce système intelligent enregistre la position des vis et de la table avant le déplacement du finisseur.

- Un simple appui sur un bouton du panneau du conducteur soulève la trappe avant hydraulique, les vis et la table. Il permet également d'inverser légèrement le système de transport.
- Lorsque le finisseur arrive à son emplacement suivant, un simple appui sur un bouton remet le système dans sa position d'origine
- Ce système peut être programmé aussi sur des paramètres prédéfinis.

TRAVAILLER EN TOUT CONFORT

PLATE-FORME POUR LE CONDUCTEUR

Un environnement de travail confortable est la clé d'une équipe confiante et productive. La plate-forme du conducteur intégrée sur le finisseur de routes sur pneus Premium optimise la visibilité et assure que toutes les commandes clé sont facilement accessibles.

PAVEMANAGER 2.0

Ce système automatisé surveille constamment le processus de pose et fournit un retour aux conducteurs. Il commande également de nombreuses fonctions clé pour des résultats précis.

- Comprend un système de commande basé sur CAN
- Il est relié au pupitre de commande principale du conducteur et aux boîtiers de contrôle de la table
- Il donne un aperçu complet de l'ensemble du processus de pose
- Il permet une programmation automatique de la pente et/ou du cassure de table
- Il fournit constamment un retour au conducteur
- Il enregistre et charge les paramètres de pose pour chaque couche (fonction mémoire)
- Il intègre le système de nivellement Mobamatic
- Il fournit des écrans couleur et des menus/fonctions intuitifs sur le tableau de bord principal comme sur les boîtiers montés sur la table

Intégrant PaveManager 2.0, le système est identique à celui des autres finisseurs Ammann, ce qui permet aux conducteurs de passer facilement et en toute sécurité d'un modèle à un autre.

- Une vue dégagée sur toutes les zones de travail
- Console de commande basculante et coulissante
- Plate-forme coulissante hydrauliquement sur 50 cm des deux côtés
- 4 feux de travail intégrés à l'avant et à l'arrière de la toiture (en option)
- Abri anti-intempéries qui protège le conducteur disponible en option

POINTS FORTS

- Sièges ergonomiques coulissants
- Console de conducteur ajustable dans toutes les positions
- Large espace au niveau de la tête
- Panneaux pouvant s'ouvrir à l'avant et sur le côté
- Plate-forme extensible d'un simple bouton
- Commandes et tableau de bord intuitifs
- Feux de travail intégrés sur la toiture (en option)
- Système d'extraction de fumée en option
- Système TruckAssist™ pour un positionnement simple et sûr du camion (en option)

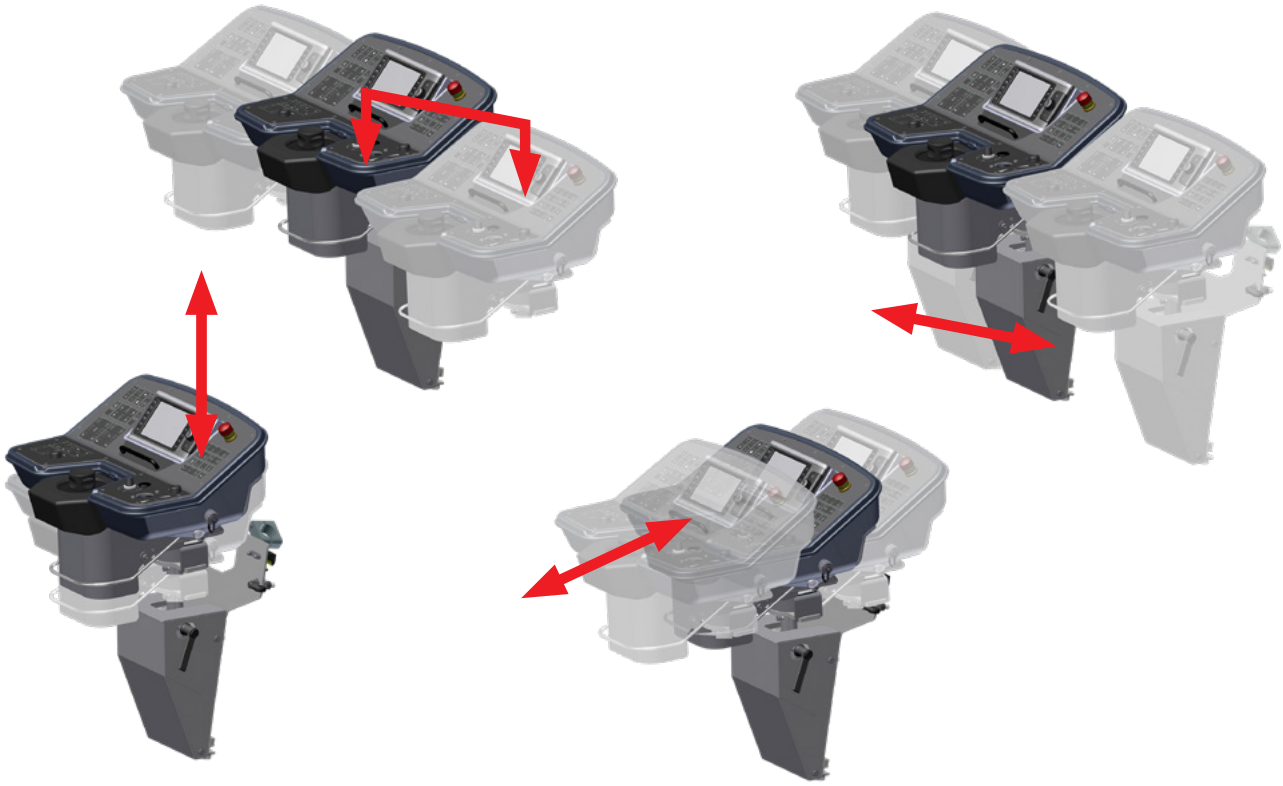

DE LA PUISSANCE LORSQUE VOUS EN AVEZ BESOIN

LE MOTEUR ET LE CHÂSSIS SONT DES COMPOSANTS CLÉ

Les finisseurs sur pneus Premium offrent une expérience de conduite exceptionnelle, ce qui est essentiel pour laisser derrière soi une surface lisse. Les moteurs Cummins fournissent la puissance requise pour un niveau de productivité élevé, même lorsque les conditions sont difficiles. Un train de roulement bien équilibré, de larges pneus et un bogie d'essieu avant pendulaire assurent un contact constant et uniforme avec le sol. La large base des pneus ainsi que le centre de gravité bas assurent une excellente stabilité. Le système de freinage hydrostatique offre quant à lui des performances sûres et fiables.

MOTEUR

Les moteurs des finisseurs Ammann fournissent efficacement la puissance requise. Il est ainsi possible de tirer des largeurs étendues tout en limitant les frais de carburant.

- Le moteur diesel Cummins fournit une puissance de 129 kW
- Conversion d'énergie optimisée grâce à une commande du régime moteur à détection de charge, des pompes efficaces et des moteurs compacts
- Système de refroidissement entraîné par un moteur hydraulique et à commande thermostatique
- Un système CAN BUS assure la fiabilité opérationnelle et une commande centralisée

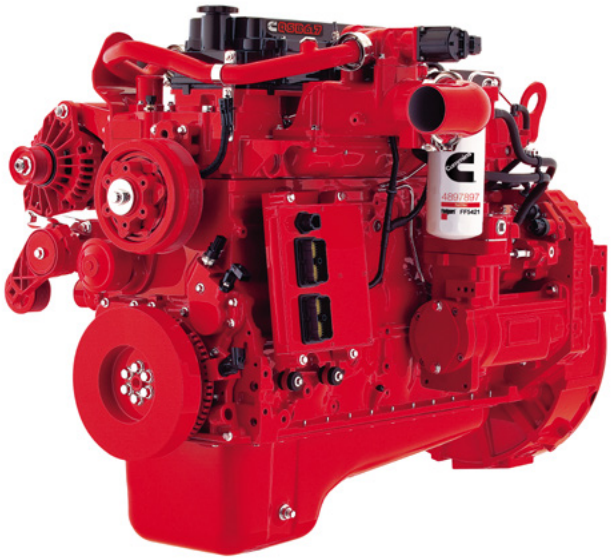

ECOMODE

La fonctionnalité EcoMode réduit la consommation de carburant, améliorant ainsi les profits. L'EcoMode offre également des avantages environnementaux, y compris un niveau de bruit et d'émissions réduit.

- Il adapte le régime moteur aux exigences du chantier grâce à un système à commande variable
- Il réduit la consommation de carburant et le niveau sonore
- Il prolonge la durée de vie du moteur

VARIO SPEED

Le concept d'entraînement breveté assure un régime optimal à tout moment. Un software détermine le régime nécessaire et fait des ajustements automatiques. Les gains en consommation de carburant sont significatifs, avec une économie moyenne constatée de 15 % sur les coûts énergétiques. VarioSpeed est en série sur les moteurs Stage V (T4f) avec PaveManager 2.0 Advanced, et disponible en option sur les modèles Stage IIIA (T3).

CHÂSSIS SUR PNEUS

Grâce à un train de roulement bien équilibré, à de larges pneus et à un essieu avant pendulaire, les finisseurs de routes Ammann sur pneus offrent une expérience de conduite exceptionnelle, assurant en permanence traction et contact avec le sol des roues avant. Le puissant entraînement permet des vitesses de transport allant jusqu'à 20 km/h, ce qui est idéal pour les transports sur chantier. L'AFW 600-3 comprend un entraînement 4 roues motrices (2 × roues avant) alors que l'AFW 700-3 fournit une traction supplémentaire grâce à un entraînement à 6 roues (entraînement toutes roues motrices).

PNEUS

Les pneus sont des éléments cruciaux pour le processus de finition. Ils assurent le contact avec le sol, qui est essentiel pour l'uniformité, et jouent également un rôle clé dans le transfert de la puissance du moteur à la surface.

- Des pneus hautes performances sont spécialement sélectionnés pour les applications de finition.
- La taille de pneu 445/80 R25 assure un excellent contact avec le sol ainsi qu'une traction exceptionnelle.
- Les pneus offrent un niveau élevé de stabilité et une tenue de route exceptionnelle.

TRACTION SUPPLÉMENTAIRE

Le système à détection de charge fournit une surpuissance significative en termes de traction, en particulier lorsque la trémie est pleine. Cela offre une traction supérieure, même avec des largeurs de base étendues.

- Il ajuste automatiquement l'entraînement des roues avant en fonction de la charge actuelle et de la puissance qu'elle nécessite.
- Il s'associe à l'entraînement des roues arrière à commande électronique pour assurer une traction optimale.
- Il offre une combinaison alliant précision et puissance.

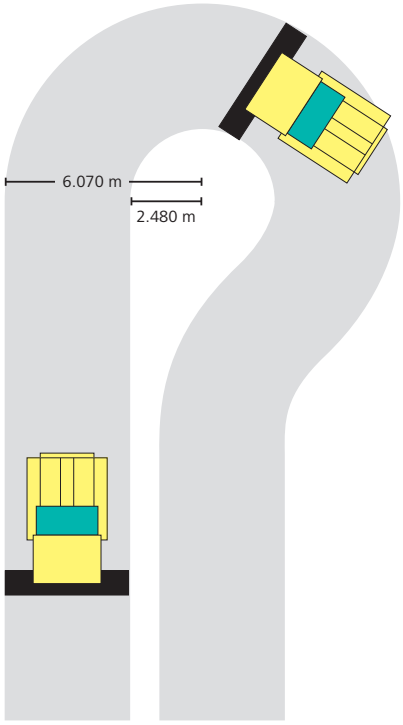

HAUTE STABILITÉ

TABLES DE POSE AMMANN

Les tables de pose Ammann disponibles pour les grandes finisseurs offrent une stabilité supérieure grâce au principe de guidage à 4 tubes. Les tables laissent derrière elles un revêtement uniforme, même lorsque l'on travaille à la largeur maximale. Les fixations en caoutchouc sur la plate-forme des tables limitent les vibrations et le niveau sonore, et facilitent la communication comme le travail sur le chantier.

PRINCIPE À 4 TUBES

La haute stabilité des tables Ammann provient du principe de conception à 4 tubes. Ces quatre tubes permettent de grandes largeurs de travail sans nécessiter des barres de soutien. Cela simplifie le réglage de la table et permet de gagner du temps lors de la préparation du finisseur pour de grandes largeurs de travail.

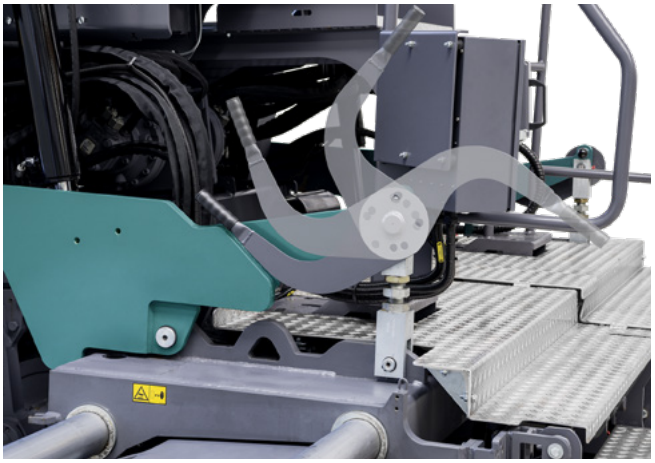

FLEXI LEVER EXCENTRIQUE

- Changement rapide et pratique de l'angle d'attaque
- Offre un contrôle visuel des réglages de la table
- Ajustement réalisé avec un simple levier

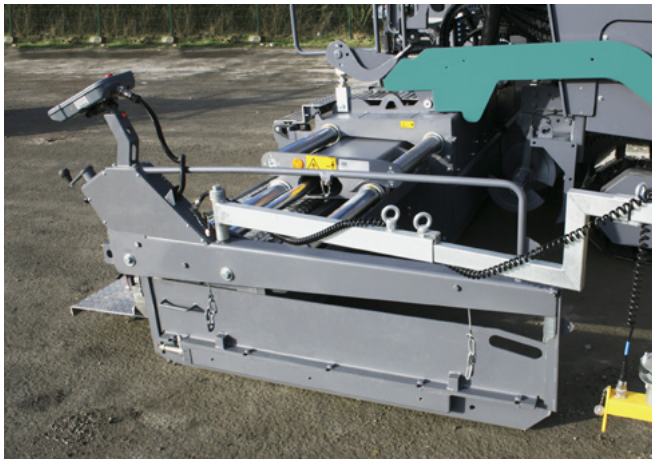

RÉGLAGE DES PORTES LATÉRALES

- Hauteur et angle ajustés avec une seule manivelle
- Ajustements effectués depuis derrière la table, maintenant les opérateurs de la table loin du trafic
- Câblage intégré

POINTS FORTS

- Quatre tubes de guidage offrent une stabilité inégalée pour la table de pose
- Un montage simple contribue afin que les équipes puissent commencer rapidement le travail
- Aucune barre de soutien requise – même pour les grandes largeurs
- Les dimensions des portes latérales permettent de travailler à proximité des trottoirs et murs
- La hauteur et l'angle des portes latérales peuvent être réglés avec une seule manivelle
- Les rallonges mécaniques utilisent un système d'accouplement rapide breveté qui réduit le temps de mise en place
- Les fixations en caoutchouc de la plate-forme éliminent l'usure et réduisent le niveau sonore
- La faible hauteur de la table de pose permet une meilleure vue dans le compartiment de vis et fournit un accès simple et sûr

CHAUFFAGE DE LA TABLE

Les tables Ammann comprennent des systèmes de chauffage au gaz (GPL) ou électriques. Le client peut choisir le système qu'il préfère. Les tables à chauffage électrique comprennent des isolations de qualité supérieure ainsi qu'un puissant générateur pour réduire le temps de préchauffage. Des serpentins de chauffage bien conçus pour les tôles inférieures et les dameurs assurent une bonne distribution de la chaleur sur toute la longueur de la table. Les tables à chauffage au gaz offrent une durée de préchauffage rapide et atteignent rapidement les températures demandées.

TABLES À FORT NIVEAU DE COMPACTAGE

Ces tables de réglage sont conçues pour une utilisation sur des couches épaisses, du béton compacté au rouleau et des mélanges minéraux. La Table à haut niveau de compactage est uniquement disponible pour l'AFW 700-3.

- Disponible pour des largeurs allant jusqu'à 7,5 mètres (STVH 6000 E)
- Elle améliore la stabilité du revêtement
- Elle prolonge la durée de vie du revêtement
- Disponible uniquement avec un chauffage électrique

TABLES DISPONIBLES POUR LA CLASSE DE FINISSEURS SUR CHENILLES PREMIUM LARGES

				LARGEUR DE TRAVAIL MAX.	
TABLE	SYSTÈME DE CHAUFFAGE	TYPE DE TABLE	LARGEUR DE TRAVAIL STANDARD	**AFW 600-3**	**AFW 700-3**
STV 5100 G	Gaz (GPL)	Table à vibrations et dameurs	2550-5100 mm	7300 mm	8800 mm
STV 5100 E	Électrique	Table à vibrations et dameurs	2550-5100 mm	7300 mm	8800 mm
STV 6000 G	Gaz (GPL)	Table à vibrations et dameurs	3000-6000 mm	7500 mm	9000 mm
STV 6000 E	Électrique	Table à vibrations et dameurs	3000-6000 mm	7500 mm	9000 mm
STVH 5100 E	Électrique	Table à haut niveau de compactage	2550-5100 mm	–	6600 mm
STVH 6000 E	Électrique	Table à haut niveau de compactage	3000-6000 mm	–	7500 mm

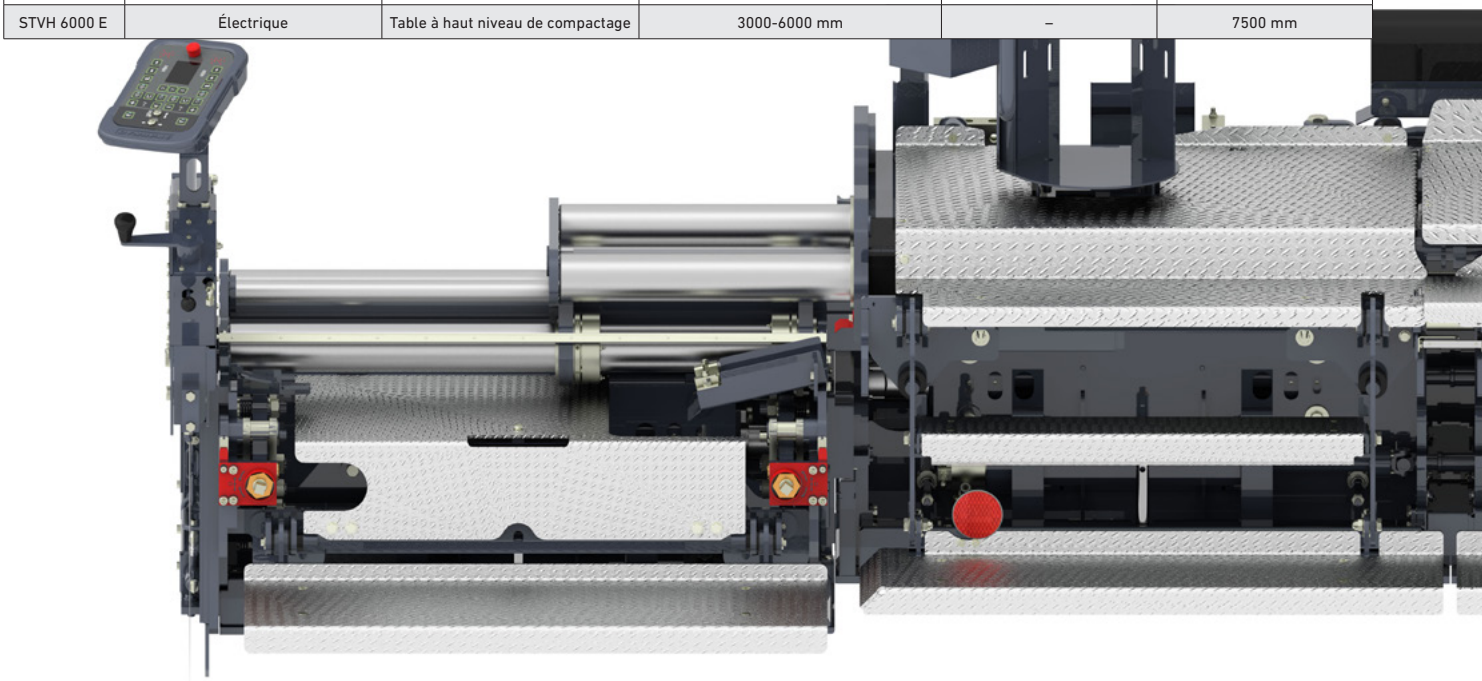

SERVICE ET MAINTENANCE

AMÉLIORER VOS PERFORMANCES

Les finisseurs Ammann utilisent des composants de qualité supérieure pour accroître la durée de vie de l'équipement. Les intervalles d'entretien étendus et la disponibilité des points d'entretien simplifient la maintenance et optimisent la durée de bon fonctionnement. Tous les efforts sont faits pour obtenir le plus possible de chaque équipe, y compris des réservoirs de carburant plus grands pour réduire les temps d'arrêt.

CONSTRUIT POUR DURER

- Des composants qui résistent à l'usure
- Utilisation de fournisseurs reconnus et fiables

DES FONCTIONNALITÉS OFFRANT CHAQUE JOUR DES GAINS DE TEMPS

- Grand réservoir de carburant de 315 litres
- Points de service centralisés
- Boîte de fusibles accessible depuis la plate-forme de la cabine
- Composants Plug-and-play
- Inspection visuelle possible pour les filtres et pièces du moteur

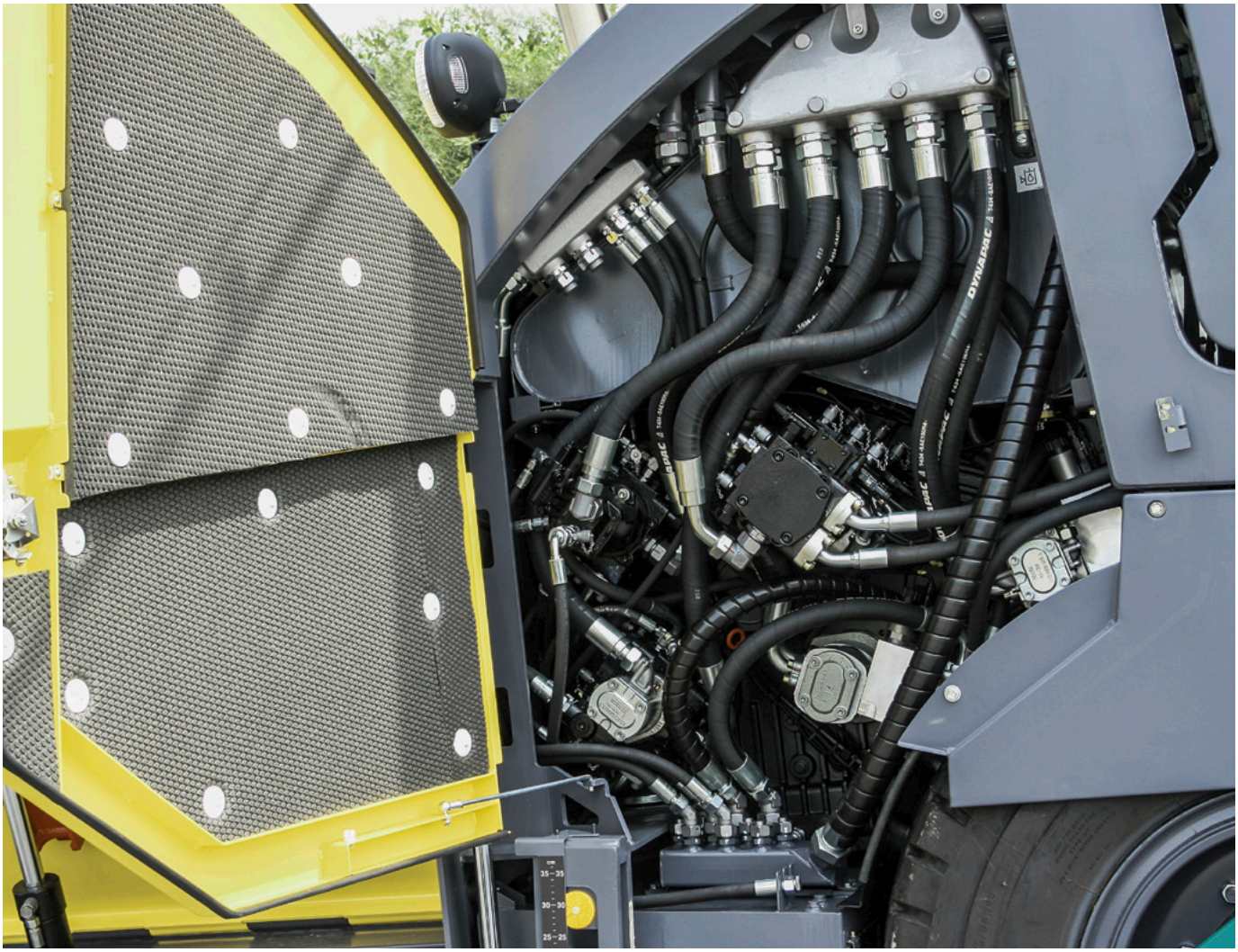

PIÈCES

TOUJOURS DISPONIBLES

Ammann a pris des mesures afin de contribuer à ce que les finisseurs soient prêts à fonctionner, et le restent. Notre effort s'est concentré sur l'analyse des composants critiques des finisseurs et des niveaux de stock correspondants afin d'optimiser la disponibilité des pièces. Cette analyse comprenait l'étude de la consommation en pièces dans le monde entier. Les experts Ammann ont analysé les machines, les composants, la durée de vie des pièces et les applications, parmi d'autres facteurs. Résultat : Vous disposez des pièces dont vous avez besoin rapidement.

KITS DE MAINTENANCE

Les kits de maintenance sont disponibles lorsque les machines requièrent des réparations un peu plus approfondies qui exigent leur transport hors du chantier. Ces kits incluent toutes les pièces nécessaires à une réparation particulière, des composants les plus volumineux aux plus petits écrous et boulons. Avec les kits, tout est à disposition quand vous en avez besoin. L'absence d'une minuscule pièce ne peut donc pas empêcher le bon fonctionnement d'une machine.

KITS D'URGENCE

Les kits d'urgence empêchent que les petits soucis ne deviennent de gros problèmes, pouvant entraîner l'arrêt d'une machine ou même d'un chantier. Ces kits incluent des pièces détachées comme les commutateurs et fusibles qui sont simples et rapides à remplacer mais peuvent causer des problèmes importants s'ils ne fonctionnent pas correctement. Les kits trouvent facilement leur place dans le coffre ou sur le plancher d'un véhicule. Ainsi, ils sont toujours disponibles le moment venu.

LES AVANTAGES DES KITS

- Temps d'arrêt réduit puisque chaque pièce, petite ou volumineuse, est disponible quand vous en avez besoin
- Économie d'au moins 10 % par rapport à la commande individuelle des pièces
- Commodité grâce à l'organisation de toutes les pièces requises pour une réparation ou un entretien spécifique
- Certitude d'avoir les pièces qui s'adaptent parfaitement et protègent votre garantie
- Commande simple et rapide en sélectionnant un kit au lieu de nombreuses pièces individuelles
- Délais de livraison rapides, le cas échéant, grâce à diverses options de livraison

KITS D'USURE

Les finisseurs manipulent des matériaux abrasifs dans des applications exigeantes. Un certain niveau d'usure est donc inévitable. Avec les kits d'usure, le remplacement de ces pièces est désormais efficace et rentable. Comme les lots de pièces de secours, les kits d'usure comprennent toutes les pièces nécessaires, petites ou volumineuses, afin d'assurer de limiter les temps d'arrêt du finisseur.

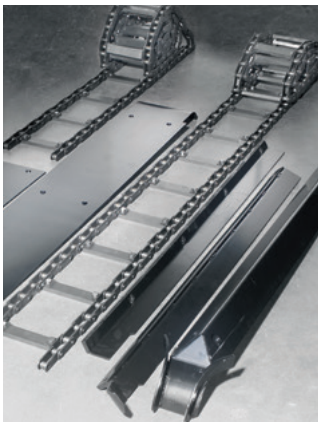

Convoyeur

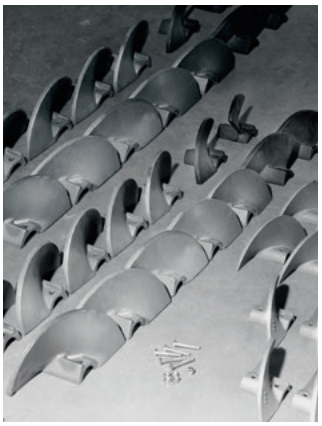

Spirals des vis

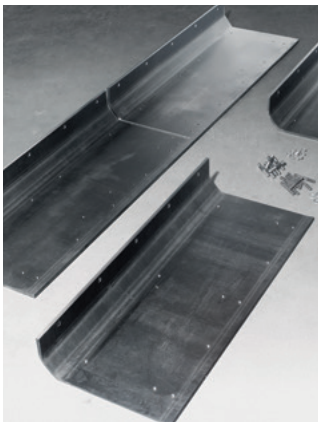

Tôles d'usure de la table

Dameurs

CARACTÉRISTIQUES

AFW 600-3

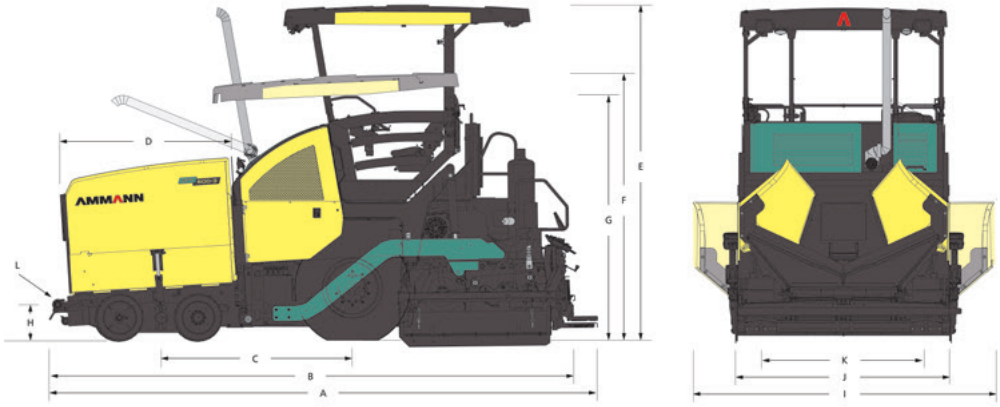

POIDS ET DIMENSIONS

POIDS (FINISSEUR AVEC TABLE)		18 000 kg
A	LONGUEUR DE LA MACHINE	6380 mm
B	LONGUEUR POUR LE TRANSPORT	6100 mm
C	LONGUEUR AXE	2240 mm
D	LONGUEUR DE LA TRÉMIE	2120 mm
E	HAUTEUR DE LA MACHINE	3900 mm
F	HAUTEUR POUR LE TRANSPORT	3100 mm
G	HAUTEUR SANS TOITURE	2845 mm
H	HAUTEUR DE CHARGEMENT DU MATÉRIAU	490 mm
I	LARGEUR DE LA MACHINE (TRÉMIES OUVERTES)	3250 mm
J	LARGEUR POUR LE TRANSPORT	2550 mm
K	VOIE DE ROUES	2055 mm
L	ANGLE D'APPROCHE MAX.	17° (avant) / 16° (arrière)

PERFORMANCES

EPAISSEUR DE POSE	300 mm
CAPACITÉ DE TRAVAIL THÉORIQUE MAX.	700 t/h
VITESSE (TRAVAIL)	30 m/min
VITESSE (TRANSFERT)	20 km/h

TRACTION SUR PNEUS

ROUES ARRIÈRE	Pneumatiques 2 × 445/80 R25
ROUES AVANT	Roues en caoutchouc solides et élastiques 4 × 560/390-300
TRACTION	4WD (2 x roues arrière, 2 × roues avant)
RAYON DE BRAQUAGE	2480 mm (rayon interne) 6070 mm (rayon externe)

ALIMENTATION DU MATÉRIAU

CAPACITÉ DE LA TRÉMIE	13 t
HAUTEUR DE DÉCHARGEMENT POUR LE CAMION (AVEC PLAQUE HYDRAULIQUE)	575 mm
LARGEUR DE TRÉMIE, INTERNE	3140 mm
TYPE DE CONVOYEUR	Deux convoyeurs, réversibles et indépendantes
LARGEUR DU CONVOYEUR	2 × 580 mm
CONTRÔLE DU CONVOYEUR	Automatique proportionel avec micro-interrupteurs basculants
DIAMÈTRE DES VIS	380 mm
CONTRÔLE DES VIS	Automatique proportionel avec capteurs à ultrasons
RÉGLAGE DE LA HAUTEUR DE VIS	250 mm (hydraulique)

MOTEUR

FABRICANT ET MODÈLE	Cummins QSB 6.7 - C173	Cummins B 6.7 - C173
PUISSANCE NOMINALE À 2200 T/MIN	129 kW	129 kW
EMISSIONS	EU Stage IIIA (T3)	EU Stage V (T4f)
SYSTÈME ÉLECTRIQUE		24 V
CAPACITÉ DU RÉSERVOIR DE CARBURANT		315 l

POSTE DE CONDUITE

CONSOLE DE COMMANDE	Console de commande basculante et se déplaçant latéralement, réglable dans toutes les positions
TABLEAU DE BORD	Pave Manager 2.0 (PLC)
PLATE-FORME	Plate-forme coulissante latéralement (500 mm à gauche et à droite)
TOITURE	Toiture avec feux de travail intégrés

TABLES

				LARGEUR DE POSE MAX. AVEC EXTENSIONS MÉCANIQUES
TABLE	CHAUFFAGE	TYPE DE TABLE	LARGEUR DE POSE STANDARD	**AFW 600-3**
STV 5100 G	Gaz (GPL)	Tamper & Vibration	2550–5100 mm	7300 mm
STV 5100 E	Électrique	Tamper & Vibration	2550–5100 mm	7300 mm
STV 6000 G	Gaz (GPL)	Tamper & Vibration	3000–6000 mm	7500 mm
STV 6000 E	Électrique	Tamper & Vibration	3000–6000 mm	7500 mm

CARACTÉRISTIQUES

AFW 700-3

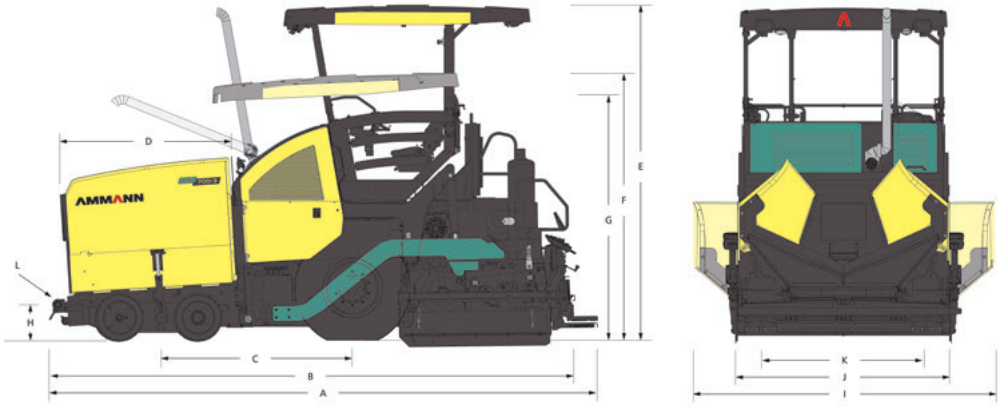

POIDS ET DIMENSIONS

POIDS (FINISSEUR AVEC TABLE)		18 000 kg
A	LONGUEUR DE LA MACHINE	6380 mm
B	LONGUEUR POUR LE TRANSPORT	6100 mm
C	LONGUEUR AXE	2240 mm
D	LONGUEUR DE LA TRÉMIE	2120 mm
E	HAUTEUR DE LA MACHINE	3900 mm
F	HAUTEUR POUR LE TRANSPORT	3100 mm
G	HAUTEUR SANS TOITURE	2845 mm
H	HAUTEUR DE CHARGEMENT DU MATÉRIAU	490 mm
I	LARGEUR DE LA MACHINE (TRÉMIES OUVERTES)	3250 mm
J	LARGEUR POUR LE TRANSPORT	2550 mm
K	VOIE DE ROUES	2055 mm
L	ANGLE D'APPROCHE MAX.	17° (avant) / 16° (arrière)

PERFORMANCES

EPAISSEUR DE POSE	300 mm
CAPACITÉ DE TRAVAIL THÉORIQUE MAX.	750 t/h
VITESSE (TRAVAIL)	30 m/min
VITESSE (TRANSFERT)	20 km/h

TRACTION SUR PNEUS

ROUES ARRIÈRE	Pneumatiques 2 × 445/80 R25
ROUES AVANT	Roues en caoutchouc solides et élastiques 4 × 560/390-300
TRACTION	4WD (2 x roues arrière, 2 × roues avant)
RAYON DE BRAQUAGE	2480 mm (rayon interne) 6070 mm (rayon externe)

ALIMENTATION DU MATÉRIAU

CAPACITÉ DE LA TRÉMIE	13 t
HAUTEUR DE DÉCHARGEMENT POUR LE CAMION (AVEC PLAQUE HYDRAULIQUE)	575 mm
LARGEUR DE TRÉMIE, INTERNE	3140 mm
TYPE DE CONVOYEUR	Deux convoyeurs, réversibles et indépendantes
LARGEUR DU CONVOYEUR	2 × 580 mm
CONTRÔLE DU CONVOYEUR	Automatique proportionel avec micro-interrupteurs basculants
DIAMÈTRE DES VIS	380 mm
CONTRÔLE DES VIS	Automatique proportionel avec capteurs à ultrasons
RÉGLAGE DE LA HAUTEUR DE VIS	250 mm (hydraulique)

MOTEUR

FABRICANT ET MODÈLE	Cummins QSB 6.7 - C173	Cummins B 6.7 - C173
PUISSANCE NOMINALE À 2200 T/MIN	129 kW	129 kW
EMISSIONS	EU Stage IIIA (T3)	EU Stage V (T4f)
SYSTÈME ÉLECTRIQUE		24 V
CAPACITÉ DU RÉSERVOIR DE CARBURANT		315 l

POSTE DE CONDUITE

CONSOLE DE COMMANDE	Console de commande basculante et se déplaçant latéralement, réglable dans toutes les positions
TABLEAU DE BORD	Pave Manager 2.0 (PLC)
PLATE-FORME	Plate-forme coulissante latéralement (500 mm à gauche et à droite)
TOITURE	Toiture avec feux de travail intégrés

TABLES

				LARGEUR DE POSE MAX. AVEC EXTENSIONS MÉCANIQUES
TABLE	CHAUFFAGE	TYPE DE TABLE	LARGEUR DE POSE STANDARD	**AFW 700-3**
STV 5100 G	Gaz (GPL)	Tamper & Vibration	2550–5100 mm	8800 mm
STV 5100 E	Électrique	Tamper & Vibration	2550–5100 mm	8800 mm
STV 6000 G	Gaz (GPL)	Tamper & Vibration	3000–6000 mm	9000 mm
STV 6000 E	Électrique	Tamper & Vibration	3000–6000 mm	9000 mm
STVH 5100 E	Électrique	Tamper & Vibration	2550–5100 mm	6600 mm
STVH 6000 E	Électrique	Tamper & Vibration	3000–6000 mm	7500 mm

Pour plus d'informations sur les produits et services,
veuillez consulter le site :
www.ammann.com

Le matériel et les informations techniques peuvent être modifiés sans que ce soit notifiés.
MPB-2029-01-FR | © Ammann Group