RECICLADO DE ASFALTO

RSS 120-M

TRITURADORA, SEPARADORA DE HIERRO
Y CRIBADORA

AMMANN

MÁQUINA 3 EN 1

La RSS 120-M de Ammann tritura, separa y criba los materiales como si estuviera especialmente diseñada para realizar cada tarea. La máquina procesa el asfalto reciclado de forma uniforme y con eficiencia, desde materiales molidos hasta bloques y grandes trozos de asfalto. Su tecnología patentada utiliza fresas con dientes intercambiables para una trituración eficiente y moderada. La tecnología es potente y eficiente en el consumo de combustible, de modo que, junto con otras funciones incorporadas como los niveles minimizados de emisión de polvo y sonido, adopta un modo de producción ecológico.

ASPECTOS DESTACADOS

- Equipo versátil e integral
- Móvil y autónomo; la instalación lleva 30 minutos
- Operación simple con un solo hombre
- Rendimiento confiable sin interrupciones
- El procesamiento controlado mantiene el tamaño de grano similar al del material de reciclaje de entrada
- Mantenimiento sencillo y servicio rápido

LISTA PARA TRABAJAR EN TODAS LAS CONDICIONES

Su alta productividad la convierte en una excelente inversión. Podrá comenzar a utilizar su RSS 120-M tan solo 30 minutos después de llegar al lugar de trabajo. Conserva su productividad en todas las condiciones climáticas, con una capacidad máxima de 180 toneladas por hora en dos productos finales. Una vez terminado el trabajo, puede cargarse y reubicarse rápidamente.

MANTENIMIENTO SENCILLO

- Reemplazo rápido de piezas de desgaste
- Protección contra el desgaste robusta y duradera
- Reemplazo rápido de las mallas de alambre
- Sistema de alerta para una solución de problemas intuitiva

SUMAMENTE MÓVIL

- Montada sobre orugas que brindan movilidad y autonomía
- Transporte estándar en camión semirremolque
- Comienzo de producción en solo 30 minutos tras la instalación

SOLUCIÓN INTEGRAL

- Trituradora primaria
- Separadora de hierro
- Máquina de cribado con dos plataformas de criba
- Recirculador de grano de gran tamaño
- Trituradora secundaria

REDUCCIÓN DE FINOS

- La trituradora, moderada y cuidadosa, conserva los tamaños de grano del material de entrada.
- El material procesado permite una mayor adición de material de reciclaje a la mezcla de asfalto.

ALIMENTACIÓN CONTINUA

- Los dedos hidráulicos aseguran una carga continua.
- El motor de la trituradora se detiene cuando se produce una obstrucción e invierte la dirección.

RENDIMIENTO Y VERSATILIDAD

- Trituradora primaria que gira lentamente para un alto rendimiento y menos finos
- Ajuste hidráulico de holgura en la trituradora primaria

SUMINISTRO DE ENERGÍA SOSTENIBLE

- Motor diésel con 256 kW
- Generador de energía con 400 KVA
- Motores de impulsión eléctricos
- Alta eficiencia de combustible

OPERACIÓN SIMPLE CON UN SOLO HOMBRE

- Sistema de control con panel de fácil acceso
- Control remoto para una operación flexible

POSVENTA

La capacitación de técnicos de Ammann ayuda a proteger su inversión, mientras que la capacitación de operarios asegura que su equipo esté capacitado para aprovechar todas las funciones y todos los beneficios integrados en su equipo.

KITS DE PARTES PARA UN MANTENIMIENTO EFICIENTE

Ammann ofrece paquetes de piezas que garantizan que el mantenimiento esté actualizado, de modo que su equipo no pierda eficiencia y esté protegido del desgaste prematuro que pueden causar malas prácticas de servicio.

LONGEVIDAD Y DISPONIBILIDAD

Las piezas de Ammann revalorizan la vida útil de su equipo. Las partes están diseñadas para durar y tener una vida útil prolongada. Los procesos logísticos bien sincronizados aseguran una alta disponibilidad y plazos de entrega cortos.

DIMENSIONES

CONDICIONES DE TRABAJO

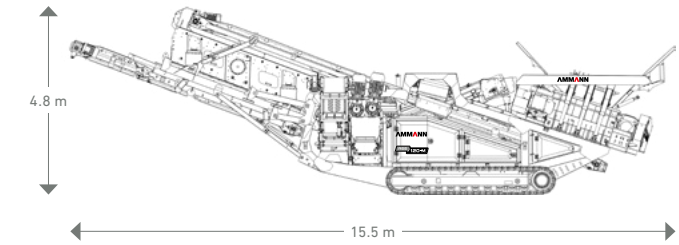

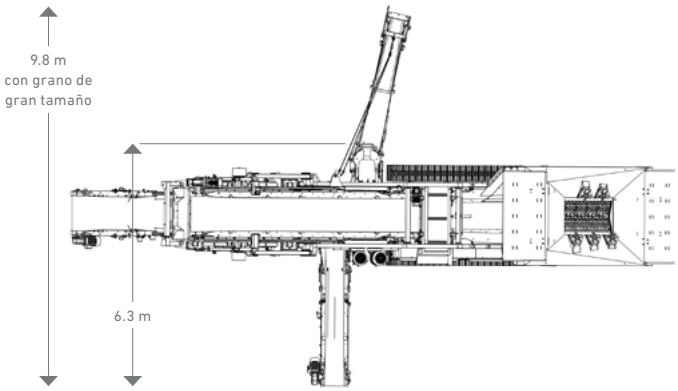

ANCHO	6.3 m
ANCHO CON GRANO DE GRAN TAMAÑO	9.8 m
LARGO	15.5 m
ALTO	4.8 m

CONDICIONES DE TRANSPORTE

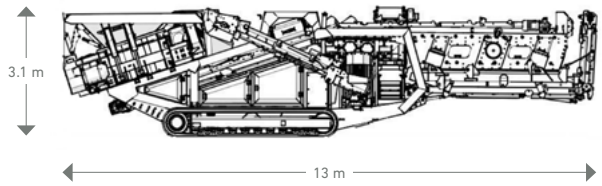

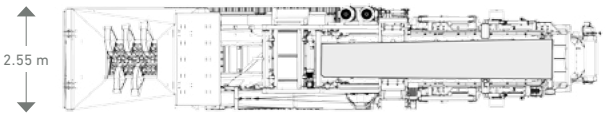

ANCHO	2.55 m
LARGO	13 m
ALTO	3.1 m

ESPECIFICACIONES

INFORMACIÓN GENERAL

RENDIMIENTO DE PROCESAMIENTO MÍN. DE MATERIAL MOLIDO	120 t/h
RENDIMIENTO DE PROCESAMIENTO MIN. DE BLOQUES (1000 mm)	80 t/h
RENDIMIENTO MÁX.	180 t/h
CANTIDAD DE PRODUCTOS FINALES	2 + grano de gran tamaño
PESO DEL MODELO ESTÁNDAR	29 000 kg
PESO CON OPCIONES COMPLETAS	35 500 kg

TOLVA DE ALIMENTACIÓN

SUPERFICIE DE LA TOLVA	2.50 m × 2.30 m
VOLUMEN DE LA TOLVA	3 m^3
EXTENSIÓN DE LA TOLVA DE ALIMENTACIÓN HIDRÁULICA VOLUMEN DE EXTENSIÓN	3 m^3

CRIBA

ÁREA DE LA CRIBA	4.25 m × 1.3 m
CAPACIDAD DE LA CRIBA	máx. 190 t/h
CANTIDAD DE PLATAFORMAS DE CRIBA	2
POTENCIA ELÉCTRICA	8 kW

IMÁN SOBRE LA CINTA

ANCHO DE LA CINTA TRANSPORTADORA	650 mm
LARGO DE LA CINTA TRANSPORTADORA	1660 mm
POTENCIA	420 Gauss a 200 mm
POTENCIA ELÉCTRICA	1.5 kW

CADENAS DE ORUGA HIDRÁULICAS

DISTANCIA DEL EJE	3620 mm
ANCHO DEL EJE	400 mm
ENGRANAJE	Transmisión
VELOCIDAD	0.2 km/h–0.8 km/h

GRUPO GENERADOR

PAQUETE DIÉSEL DE ENERGÍA ELÉCTRICA, IVECO C87 256 KW, GENERADOR DE 400 KILOVATIOS	
TIPO DE MOTOR	Cursor FPT 87 TE3F 256 KW 1500 rpm
CLASE Y CATEGORÍA DE EMISIÓN	Etapa III A / Nivel 3 (Genset 1500 rpm)
FILTRO DE PARTÍCULAS DIÉSEL DPF	disponible como opción
CAPACIDAD DEL TANQUE DE COMBUSTIBLE TANQUE DE ACEITE HIDRÁULICO TANQUE DE COMBUSTIBLE DIÉSEL	 85 l 220 l

MACHACADORA TIPO «TRITURADORA»: FTR 1200

TIPO DE TRITURADORA	FTR 1200
ENTRADA DE LA TRITURADORA	1200 mm × 900 mm
NÚMERO DE CUCHILLAS	n.° 24
ANCHO DE CUCHILLAS	50 mm
POTENCIA ELÉCTRICA	60 kW (30 + 30)
VELOCIDAD DE ROTACIÓN	10 rpm
EMPUJADORES HIDRÁULICOS	5
HOLGURA DE TRITURACIÓN PRIMARIA	de ajuste hidráulico

TRITURADORA SECUNDARIA

ENTRADA DE LA MACHACADORA	1200 mm × 700 mm
PLACAS DE LA TRITURADORA	n.° 32 (16 + 16)
ALTURA DE LOS DIENTES	15 mm
POTENCIA ELÉCTRICA	44 kW (22 + 22)
VELOCIDAD DE ROTACIÓN	20 rpm

EQUIPAMIENTO ESTÁNDAR

- Radio control remoto para todas las unidades y herramientas
- Control multifunción para una operación y resolución de problemas sencillas

EQUIPAMIENTO OPCIONAL

- Sistema de pulverización con bomba de agua separada
- Básculas para cinta de grano fino y medio
- Bomba para rellenar el tanque de combustible
- Pintura personalizada en 2 colores
- Filtro de partículas Diésel DPF

Para obtener información adicional
sobre nuestros productos y servicios,
visite la siguiente página web:
www.ammann-group.com

Las especificaciones están sujetas a alteraciones debido las mejoras técnicas.
PPB-1480-00-S1 | © Ammann Group